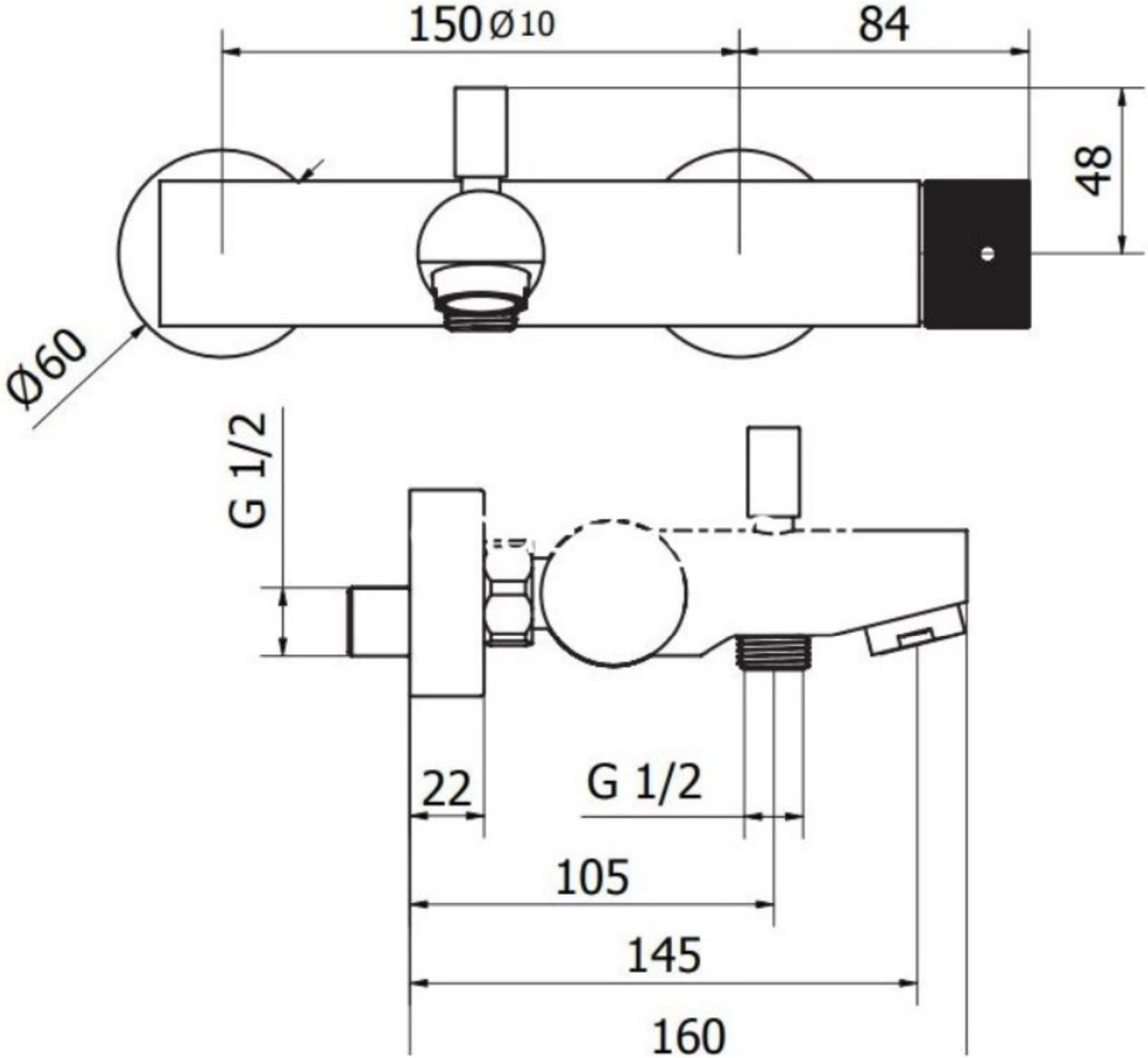
150
Ø10
84
48
Ø60
G 1/2
22
G 1/2
105
145
160