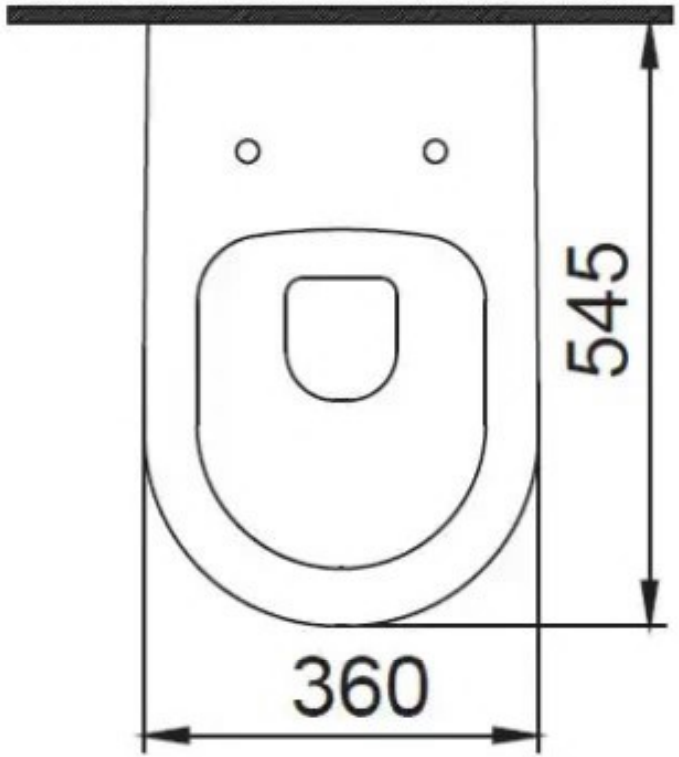
545
360

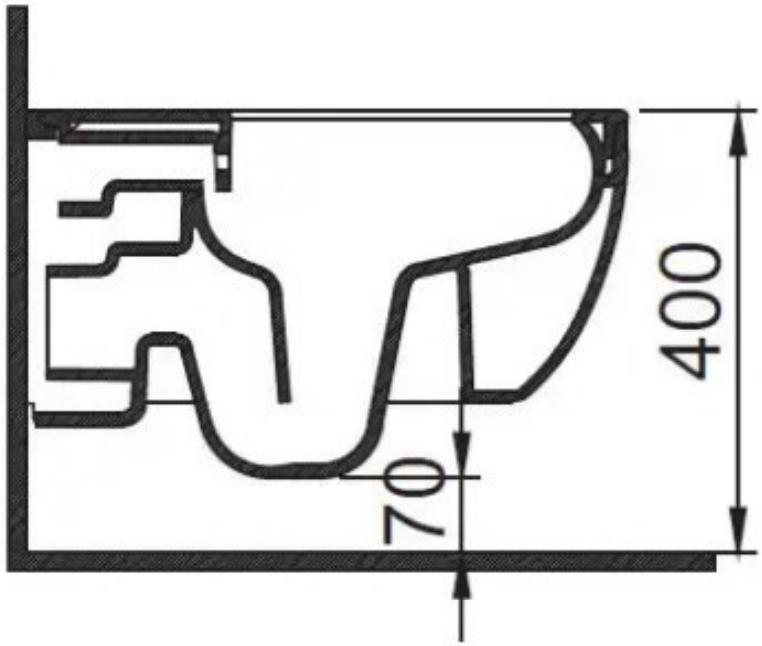
400
70