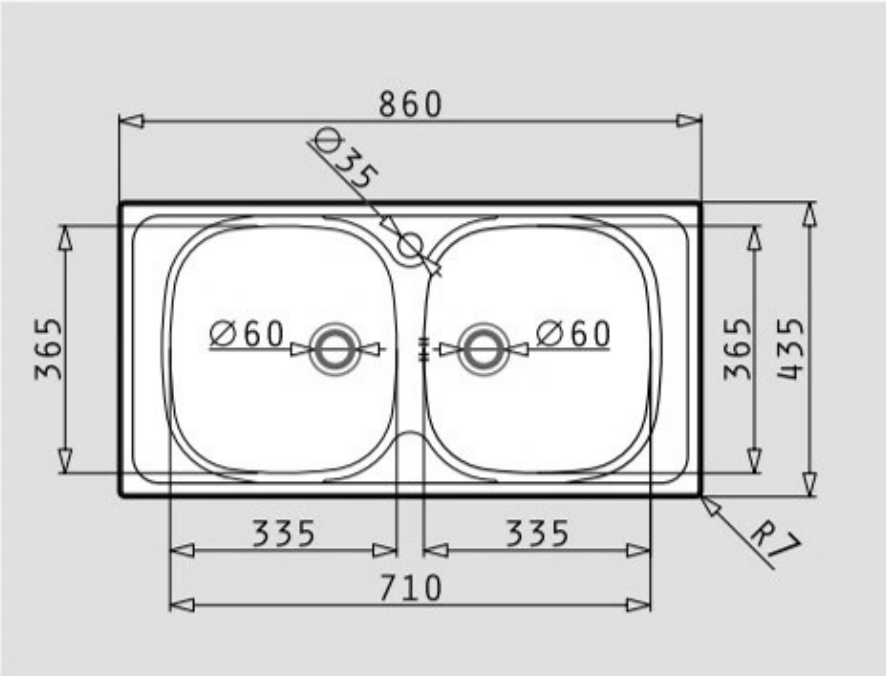
860
Ø35
Ø60
Ø60
365
365
435
335
335
710
R7

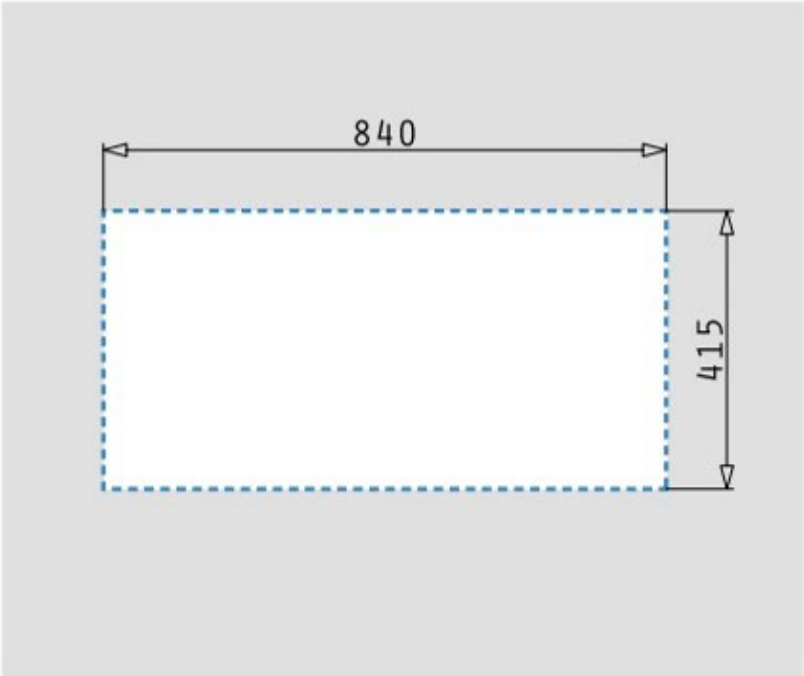
840
415