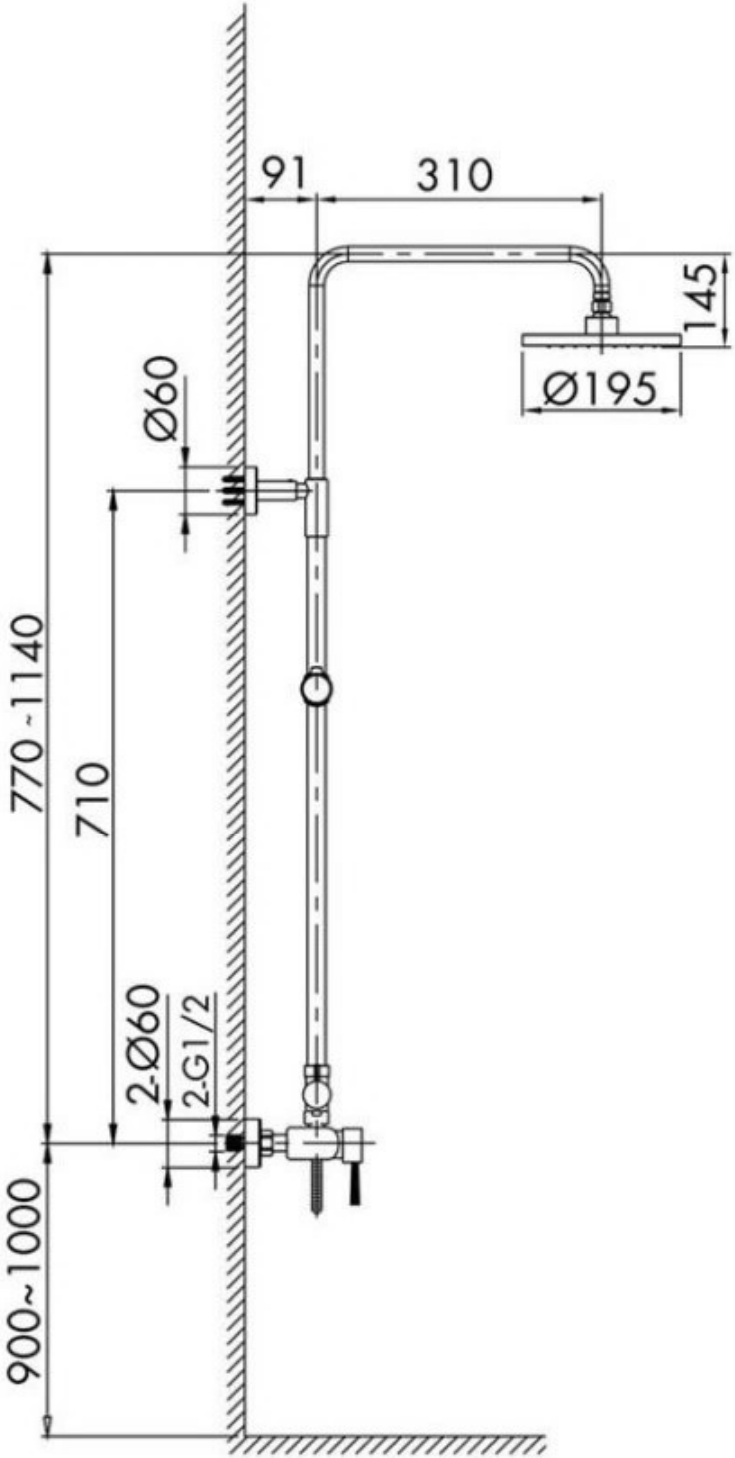
91
310
145
Ø195
Ø60
770~1140
710
2-Ø60
2-G1/2
900~1000