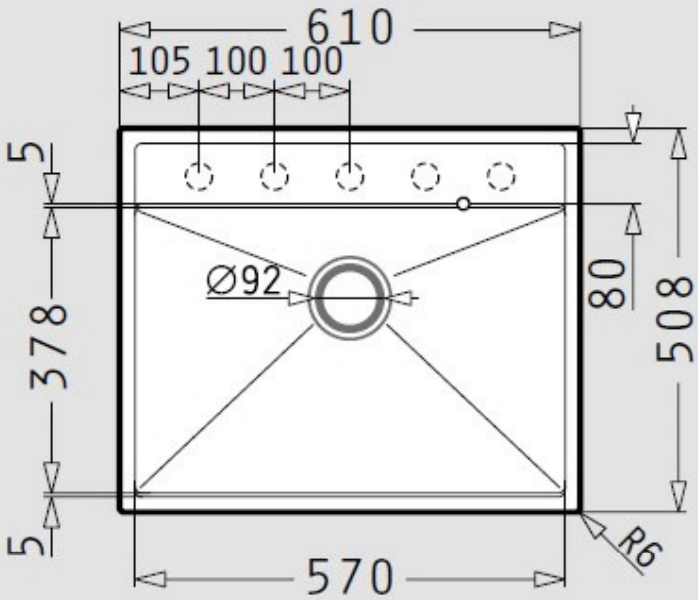
610
105 100 100
5
378
5
Ø92
80
508
570
R6

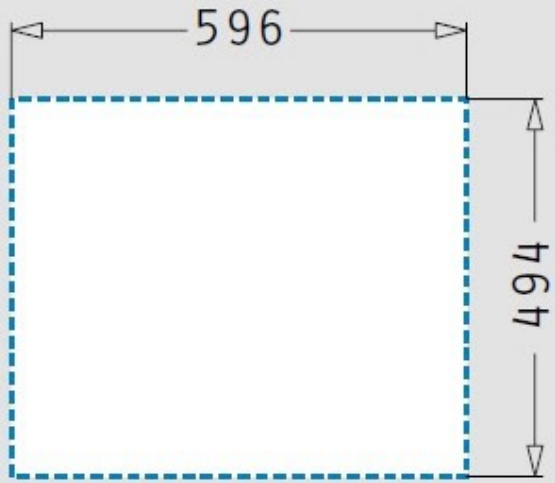
596
494